1.5mm Pitch

SERIES

8083

スーパー・ミニ・エルメック 1.5mmピッチ BtoW コネクタ

SUPER・MINI・ELMEC 1.5mm PITCH BtoW CONNECTOR

PLUG

ST.type

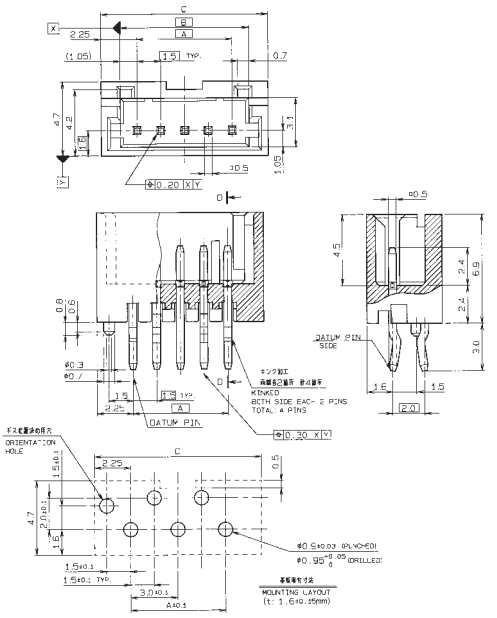

	A	B	C
2	1.5	3.6	6.0
3	3.0	5.1	7.5
4	4.5	6.6	9.0
5	6.0	8.1	10.5
6	7.5	9.6	12.0
7	9.0	11.1	13.5
8	10.5	12.6	15.0
9	12.0	14.1	16.5
10	13.5	15.6	18.0
11	15.0	17.1	19.5
12	16.5	18.6	21.0
13	18.0	20.1	22.5
14	19.5	21.6	24.0
15	21.0	23.1	25.5
16	22.5	24.6	27.0

RA.type

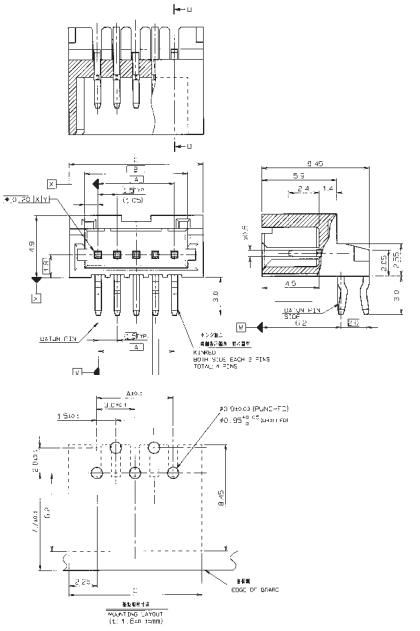

	A	B	C
2	1.5	3.6	6.0
3	3.0	5.1	7.5
4	4.5	6.6	9.0
5	6.0	8.1	10.5
6	7.5	9.6	12.0
7	9.0	11.1	13.5
8	10.5	12.6	15.0
9	12.0	14.1	16.5
10	13.5	15.6	18.0
11	15.0	17.1	19.5
12	16.5	18.6	21.0
13	18.0	20.1	22.5
14	19.5	21.6	24.0
15	21.0	23.1	25.5
16	22.5	24.6	27.0

注文コード/Ordering Code

Part No. 10 8083 0xx 00x 808

極数
NUMBER OF CONTACTS
02~16

カラー COLOR
0:GRAY
6:BLUE

注文コード/Ordering Code

Part No. 10 8083 0xx 50x 808

極数
NUMBER OF CONTACTS
02~16

カラー COLOR
0:GRAY
6:BLUE

RECEPTACLE

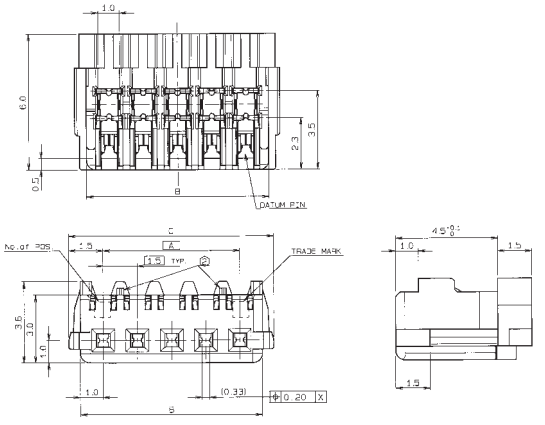

	A	B	C
2	1.5	3.5	4.5
3	3.0	5.0	6.0
4	4.5	6.5	7.5
5	6.0	8.0	9.0
6	7.5	9.5	10.5
7	9.0	11.0	12.0
8	10.5	12.5	13.5
9	12.0	14.0	15.0
10	13.5	15.5	16.5
11	15.0	17.0	18.0
12	16.5	18.5	19.5
13	18.0	20.0	21.0
14	19.5	21.5	22.5
15	21.0	23.0	24.0
16	22.5	24.5	25.5

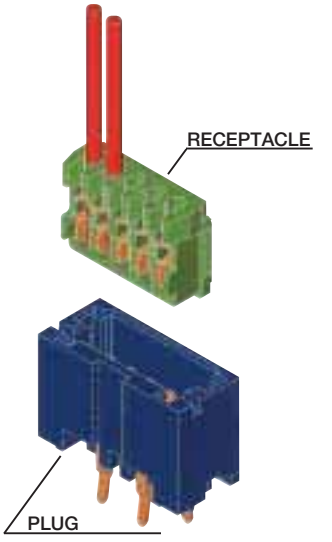

注文コード/Ordering Code

Part No. 20 8083 0xx 00x 808

極数
NUMBER OF CONTACTS
02~16

カラー COLOR
0:GRAY
6:BLUE